VALLE DE EGUES
HOJA (141 .2-7) 7-1

COMUNIDAD FORAL
DE
NAVARRA

SERVICIO DE OBRAS PUBLICAS
CARTOGRAFIA

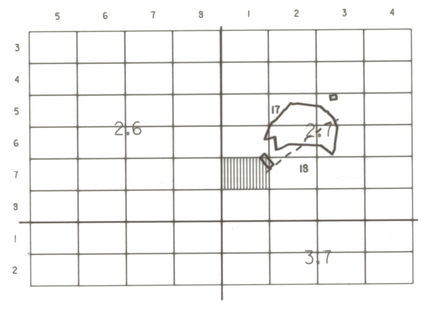

BADOSTAIN
VALLE DE EGUES

HOJA (141 .2-7) 7-1

ESCALA 1:500 DICIEMBRE 1987

Poste	•	Huerto	H
Registro no identificado	▪	Pavimento	PAV
Semaforo	▯	Patio	P
Punto de luz	∅	Prado	PD
Boca de riego	◇	Monte bajo	MB
Boca de aspersión	◇	Cultivo	L
Hito Kilometrico	▤	Olivar	O
Torre metalica	⊠	Frutal	FR
Buzon	⊠	Viñedo	V
Arbol	◇	Paso subterraneo	P.SUB
Cabina de la G.N.C.E.	◫	Paso minusvalido	
Fuente publica	⊕	Ruinas	RU
Sumidero	▭	Instalacion deportiva	ID
Manantial	⌖	Estacionamiento	PRK
Registro de alcantarilla	⊕	Transformador	TR
Registro electrico	⊠	Division de vegetacion	
Pozo	◯	Acera	
Surtidor de gasolina	⊡	Tapia	
Boca de incendios	⊕	Alambrada	
Registro telefonico	⊗	Verja	
Registro de agua	⊙	Muro	
Vertice geodesico	△	Muro de contencion	
Vertice topografico	▲	Seto	
Red basica	⊠	Arbolado	
Punto de apoyo	◆	Barandilla	
Punto de control	✕	Desmonte	
Punto de nivelacion	◆	Terraplen	
Punto de altimetria	+	Rio	
Cabina telefonica	◫	Lago	
Banco	▭	Construccion	
Parada autobus	BUS	Carretera	
Parque infantil	P.INF	Canal	
Claraboya	CL	Acequia	
Armario de servicios	A	Arroyo	
Estanque	EST	Camino	
Paso a nivel con guardo	PNG	Senda	
Paso a nivel sin guardo	PN	Curva de nivel	
Kiosko	K	Vaguada	
Jardin	J	Linea electrica	
Terraza	TRZ	Linea telefonica	—TLF—
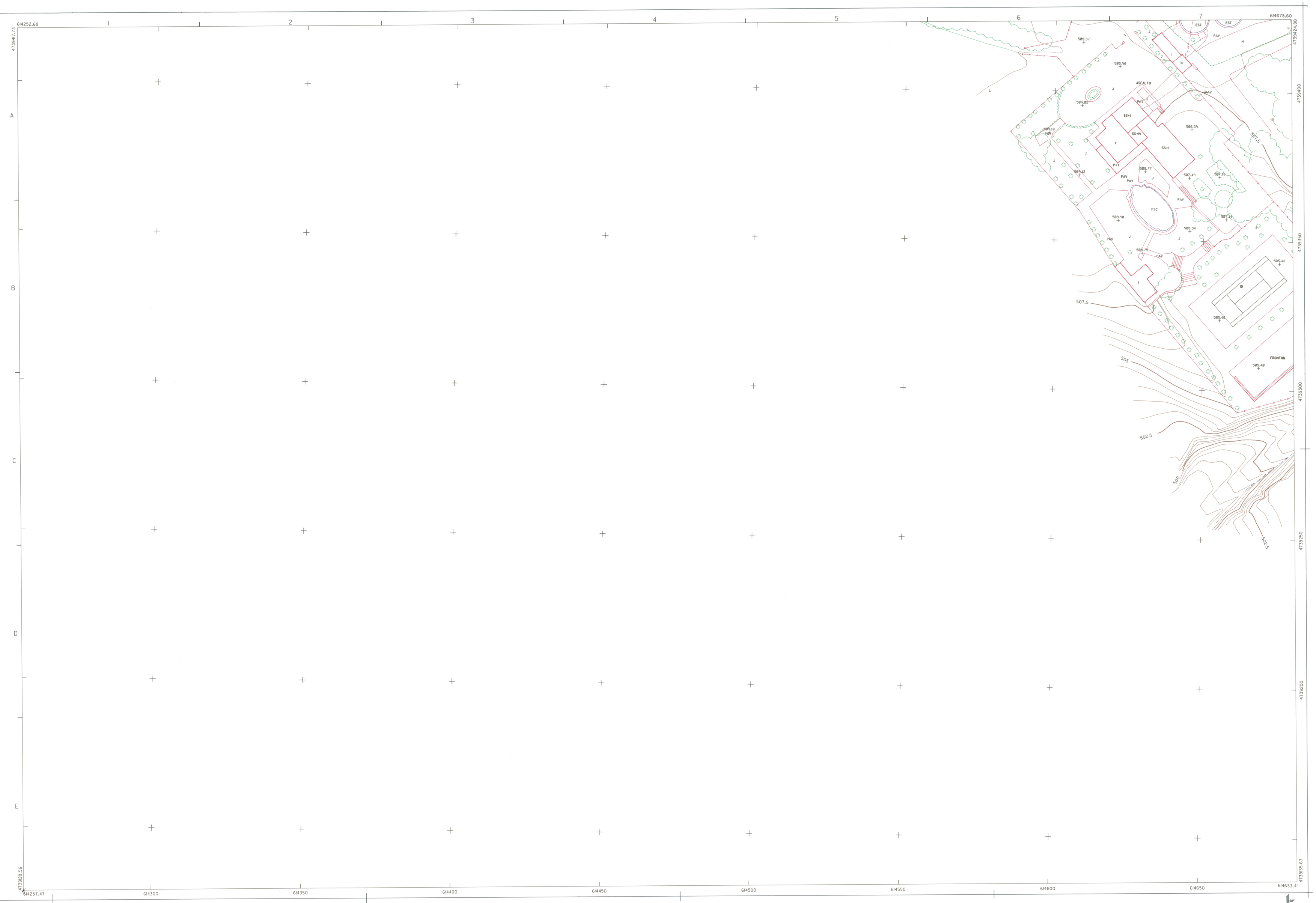
ALTITUD REFERIDA AL NIVEL MEDIO DEL MAR EN ALICANTE
Proyección U.T.M.