COMUNIDAD FORAL

DE

NAVARRA

SERVICIO DE OBRAS PUBLICAS

CARTOGRAFIA

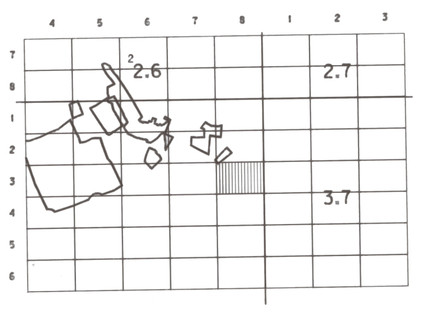

MUTILVA BAJA
VALLE DE ARANGUREN

HOJA (141 .3-6) 3-8

ESCALA 1:500 OCTUBRE 1987

Poste	•	Huerto	H
Registro no identificado	•	Pavimento	PAV
Semaforo	8	Patio	P
Punto de luz	∅	Prado	PD
Boca de riego		Monte bajo	MB
Boca de aspersión		Cultivo	L
Hito Kilometrico	▥	Olivar	O
Torre metalica	⊠	Frutal	FR
Buzon	⊠	Viñedo	V
Arbol		Paso subterraneo	P.SUB
Cabina de la O.N.C.E.	◫	Paso ninguvidrio	
Fuente publica		Ruinas	RU
Sumidero	▭	Instalacion deportiva	ID
Manantial		Estacionamiento	PRK
Registro de alcantarilla	⊕	Transformador	TR
Registro electrico	⊡	División de vegetacion	
Pozo		Acera	
Surtidor de gasolina	⊡	Tapia	
Boca de incendios		Alambrada	
Registro telefonico	⊗	Verja	
Registro de agua		Muro	
Vertice geodesico	△	Muro de contención	
Vertice topografico	▲	Seto	
Red basica	✕	Arbolado	
Punto de apoyo	✦	Barandilla	
Punto de control	✕	Desmonte	
Punto de nivelacion	✦	Terraplen	
Punto de altimetria	+	Rio	
Cabina telefonica	◫	Lago	
Banco	▭	Construccion	
Parada autobus	BUS	Carretera	
Parque infantil	P.INF	Canal	
Clorobajo	CL	Acequia	
Armario de servicios	A	Arroyo	
Estanque	EST	Camino	
Paso a nivel con guarda	PNG	Senda	
Paso a nivel sin guarda	PN	Curva de nivel	
Kiosko	K	Vaguada	
Jardin	J	Linea electrica	
Terraza	TRZ	Linea telefonica	TLF

ALTITUD REFERIDA AL NIVEL MEDIO DEL MAR EN ALICANTE
Proyección U.T.M.
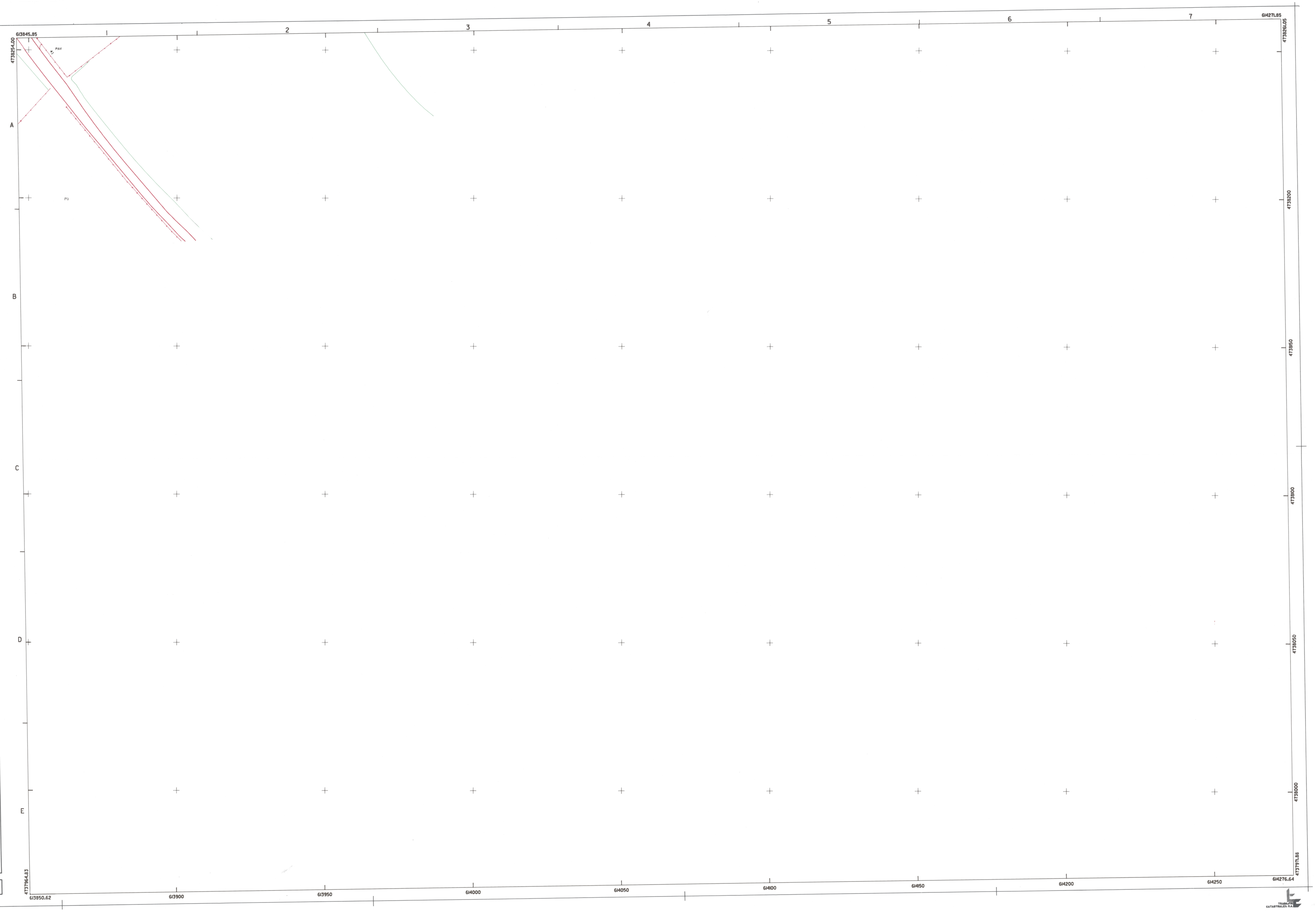
HOJA (141 .3-6) 3-8