HOJA (141 .2-4) 1-8

COMUNIDAD FORAL DE NAVARRA

SERVICIO DE OBRAS PUBLICAS

CARTOGRAFIA

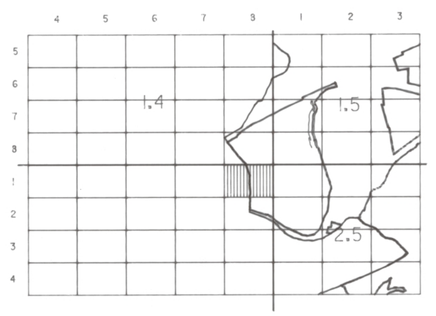

PAMPLONA

HOJA (141 .2-4) 1-8

ESCALA 1:500 MAYO 1987

Poste	•	Huerto	H
Registro no identificado	•	Pavimento	PAV
Semaforo	S	Patio	P
Punto de luz	⊘	Prado	PD
Boca de riego	○	Monte bajo	MB
Boca de asoersión	○	Cultivo	L
Hito Kilometrico	▤	Olivar	O
Torre metalica	⊠	Frutal	FR
Buzon	⊠	Viñedo	V
Arbol	⬡	Paso subterraneo	P.SUB
Cabina de la G.N.C.E.	◫	Paso minusvalido	
Fuente publica	⁘	Ruinas	RU
Sumidero	▭	Instalacion deportiva	ID
Manantial	⌖	Estacionamiento	PRK
Registro de alcantarilla	⊕	Transformador	TR
Registro electrico	⊠	Division de vegetacion	
Pozo	◯	Acera	
Surtidor de gasolina	⊡	Tapia	
Boca de incendios	⊕	Alcorbado	
Registro telefonico	⊕	Verja	
Registro de agua	○	Muro	
Vertice geodesico	△	Muro de contencion	
Vertice topografico	▵	Seto	
Red basica	⊠	Arbolado	
Punto de apoyo	◆	Barandilla	
Punto de control	✕	Desmonte	
Punto de nivelacion	✦	Terraplen	
Punto de altimetria	+	Rio	
Cabina telefonica	◫	Lago	
Banco	▭	Construccion	
Parada autobus	BUS	Carretera	
Parque infantil	P.INF	Canal	
Cicrabaya	CL	Acequia	
Armario de servicios	A	Arroyo	
Estanque	EST	Camino	
Paso a nivel con guarda	PNG	Senda	
Paso a nivel sin guarda	PN	Curva de nivel	
Kiosko	K	Vaguada	
Jardin	J	Linea electrica	
Terraza	TRZ	Linea telefonica	— TLF —

ALTITUD REFERIDA AL NIVEL MEDIO DEL MAR EN ALICANTE
Proyección U.T.M.