COMUNIDAD FORAL

DE

NAVARRA

SERVICIO DE OBRAS PUBLICAS

CARTOGRAFIA

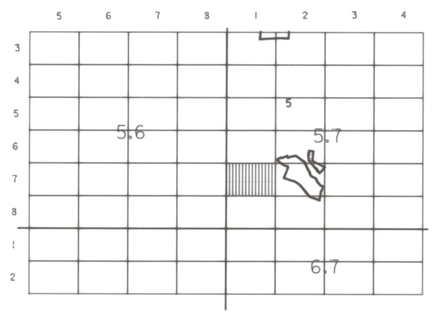

TORRES DE ELORZ
VALLE DE ELORZ

HOJA (141 .5-7) 7-1

ESCALA 1:500

OCTUBRE 1987

Poste		Huerto	H
Registro no identificado		Pavimento	PAV
Semáforo		Patio	P
Punto de luz		Prado	PD
Boca de riego		Monte bajo	MB
Boca de aspersión		Cultivo	L
Hito Kilométrico		Olivar	O
Torre metálica		Frutal	FR
Buzón		Viñedo	V
Arbol		Paso subterraneo	P.SUB
Cabina de la G.N.C.E.		Paso minusvalido	
Fuente pública		Ruinas	RU
Surtidor		Instalación deportiva	ID
Manantial		Estacionamiento	PRK
Registro de alcantarilla		Transformador	TR
Registro eléctrico		División de vegetación	
Pozo		Acera	
Surtidor de gasolina		Tapia	
Boca de incendios		Alcorque	
Registro telefónico		Verja	
Registro de agua		Muro	
Vértice geodésico		Muro de contención	
Vértice topográfico		Seto	
Red básica		Arbolado	
Punto de apoyo		Barandilla	
Punto de control		Desmonte	
Punto de nivelación		Terraplen	
Punto de altimetría		Río	
Cabina telefónica		Lago	
Banco		Construcción	
Parada autobus	BUS	Carretera	
Parque infantil	P.INF	Canal	
Clorabajo	CL	Acequia	
Armario de servicios	A	Arroyo	
Estanque	EST	Camino	
Paso a nivel con guarda	PNG	Senda	
Paso a nivel sin guarda	PN	Curva de nivel	
Kiosko	K	Vaguada	
Jardín	J	Línea eléctrica	
Terraza	TRZ	Línea telefónica	TLF

ALTITUD REFERIDA AL NIVEL MEDIO DEL MAR EN ALICANTE
Proyección U.T.M.

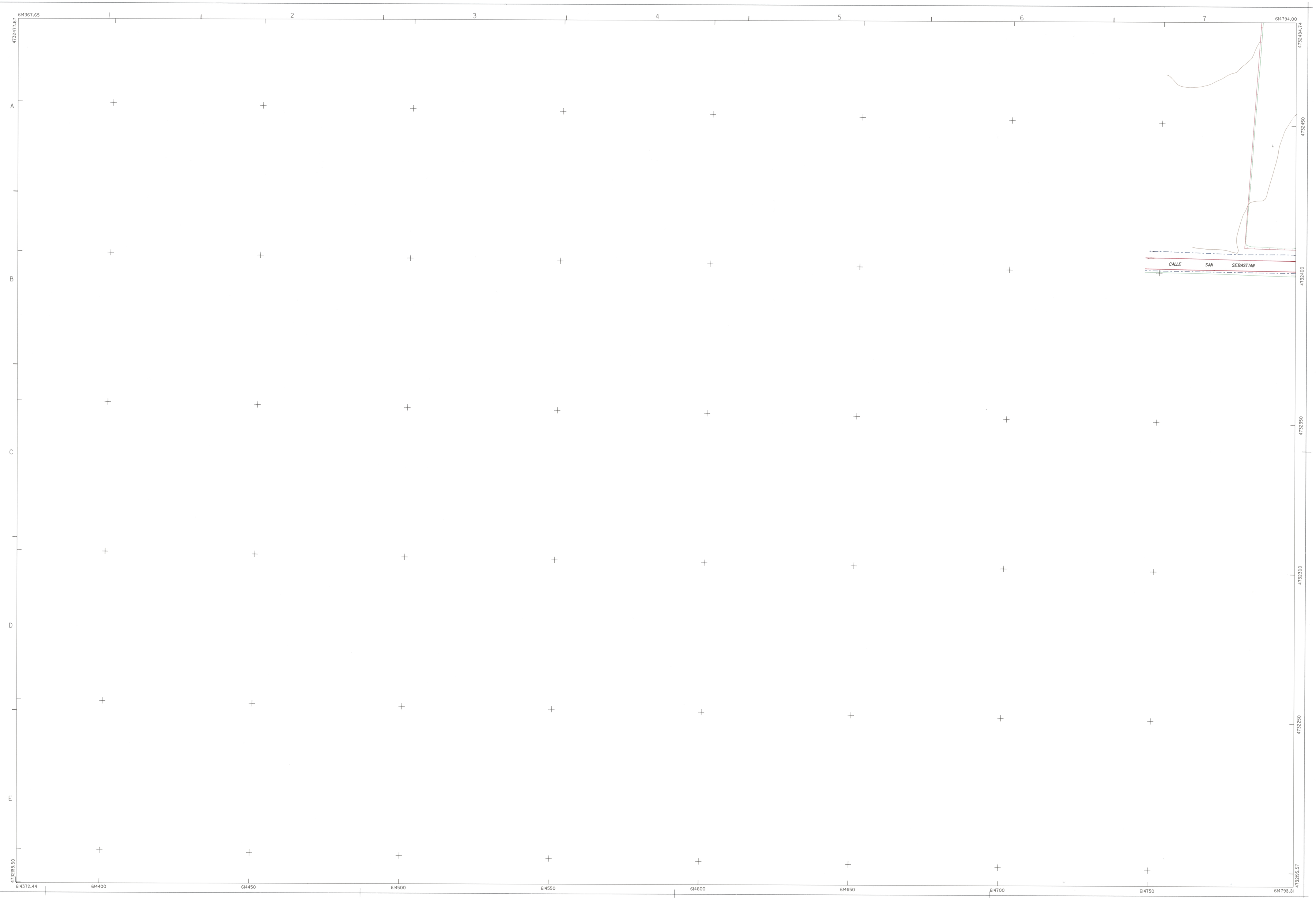

HOJA (141 .5-7) 7-1