HOJA (141 .5-7) 7-3

COMUNIDAD FORAL DE NAVARRA

SERVICIO DE OBRAS PUBLICAS

CARTOGRAFIA

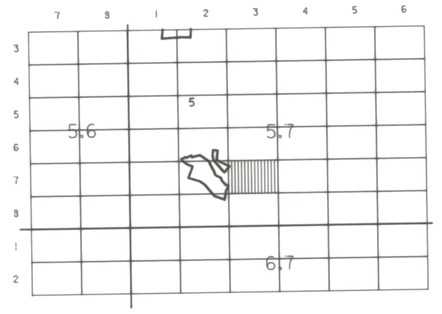

TORRES DE ELORZ
VALLE DE ELORZ

HOJA (141 .5-7) 7-3

ESCALA 1:500 OCTUBRE 1987

Poste		Huerto	H
Registro no identificado		Pavimento	PAV
Semaforo		Patio	P
Punto de luz		Prado	PD
Boca de riego		Monte bajo	MB
Boca de aspersión		Cultivo	L
Hito Kilometrico		Olivar	O
Torre metalica		Frutal	FR
Buzon		Viñedo	V
Arbol		Paso subterraneo	P.SUB
Cabina de la O.N.C.E.		Paso minusvalido	
Fuente publica		Ruinas	RU
Sumidero		Instalacion deportiva	ID
Manantial		Estacionamiento	PRK
Registro de alcantarilla		Transformador	TR
Registro electrico		Division de vegetacion	
Pozo		Acera	
Surtidor de gasolina		Tapia	
Boca de incendios		Alambrada	
Registro telefonico		Verja	
Registro de agua		Muro	
Vertice geodesico		Muro de contencion	
Vertice topografico		Seto	
Red basica		Arbolado	
Punto de apoyo		Barandilla	
Punto de control		Desmonte	
Punto de nivelacion		Terraplen	
Punto de altimetria		Rio	
Cabina telefonica		Lago	
Banco		Construccion	
Parada autobus	BUS	Carretera	
Parque infantil	P.INF	Canal	
Clarabaya	CL	Acequia	
Armario de servicios	A	Arroyo	
Estanque	EST	Camino	
Paso a nivel con guarda	PNG	Senda	
Paso a nivel sin guarda	PN	Curva de nivel	
Kiosko	K	Vaguada	
Jardin	J	Linea electrica	
Terraza	TRZ	Linea telefonica	TLF

ALTITUD REFERIDA AL NIVEL MEDIO DEL MAR EN ALICANTE
Proyección U.T.M.