# COMUNIDAD FORAL DE NAVARRA

SERVICIO DE OBRAS PUBLICAS

CARTOGRAFIA

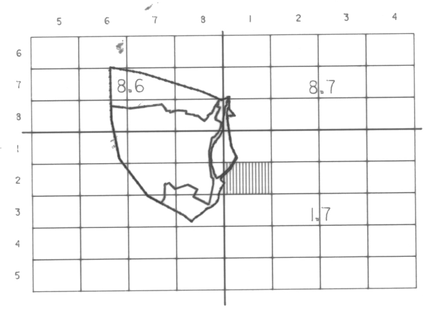


## VILLAVA

HOJA ( 141 .1-7 ) 2-1

ESCALA 1:500 ENERO 1987

| | | | |
|---|---|---|---|
| Poste | | Huerto | H |
| Registro no identificado | | Pavimento | PAV |
| Semaforo | | Patio | P |
| Punto de luz | | Prado | PD |
| Boca de riego | | Monte bajo | MB |
| Boca de aspersión | | Cultivo | L |
| Hito Kilometrico | | Olivar | O |
| Torre metalica | | Frutal | FR |
| Buzon | | Viñedo | V |
| Arbol | | Paso subterraneo | P.SUB |
| Cabina de la O.N.C.E. | | Paso minusvalido | |
| Fuente publica | | Ruinas | RU |
| Sumidero | | Instalacion deportiva | ID |
| Manantial | | Estacionamiento | PRK |
| Registro de alcantarilla | | Transformador | TR |
| Registro electrico | | Division de vegetacion | |
| Pozo | | Acera | |
| Surtidor de gasolina | | Tapia | |
| Boca de incendios | | Alambrada | |
| Registro telefonico | | Verja | |
| Registro de agua | | Muro | |
| Vertice geodesico | | Muro de contencion | |
| Vertice topografico | | Seto | |
| Red basica | | Arbolado | |
| Punto de apoyo | | Barandilla | |
| Punto de control | | Desmonte | |
| Punto de nivelacion | | Terraplen | |
| Punto de altimetria | | Rio | |
| Cabina telefonica | | Lago | |
| Banco | | Construccion | |
| Parada autobus | BUS | Carretera | |
| Parque infantil | P.INF | Canal | |
| Claraboya | CL | Acequia | |
| Armario de servicios | A | Arroyo | |
| Estanque | EST | Camino | |
| Paso a nivel con guarda | PNG | Senda | |
| Paso a nivel sin guarda | PN | Curva de nivel | |
| Kiosko | K | Vaguada | |
| Jardin | J | Linea electrica | |
| Terraza | TRZ | Linea telefonica | TLF |

ALTITUD REFERIDA AL NIVEL MEDIO DEL MAR EN ALICANTE
Proyección U.T.M.

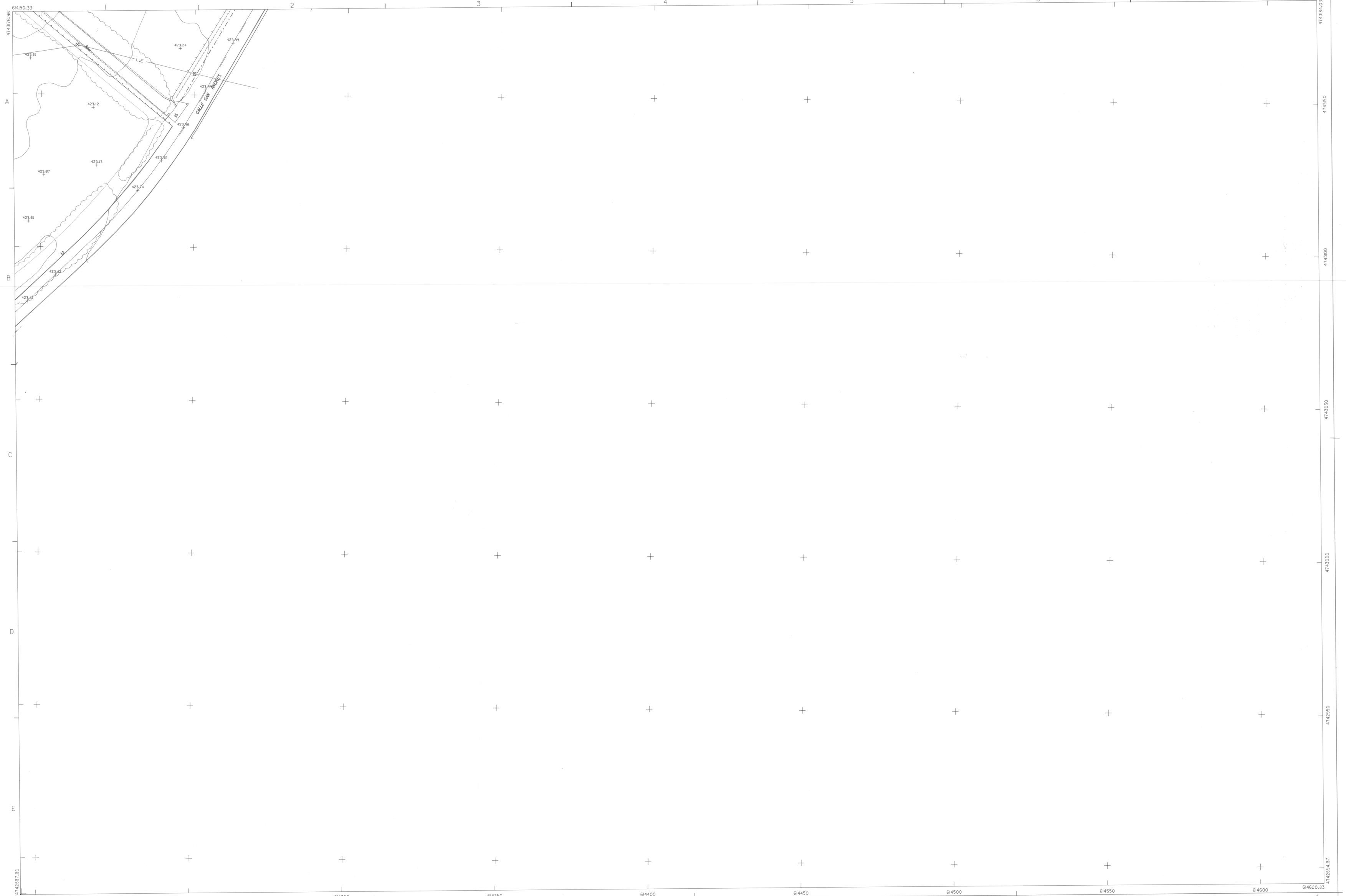


HOJA ( 141 .1-7 ) 2-1